8100 liter tank i Rostfritt 304

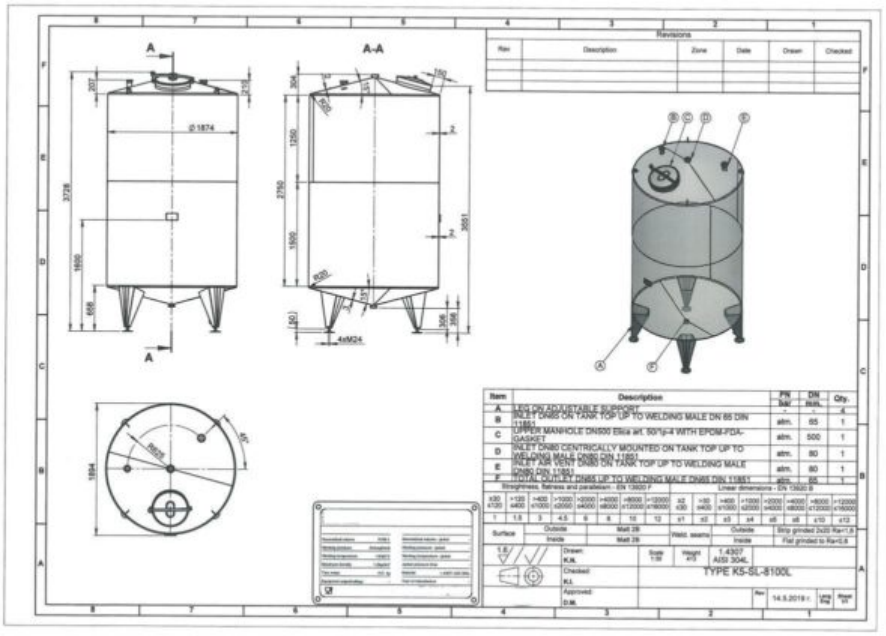

139 000 SEK /st exkl moms

item available on order

Article type: brand new storage tank - type K5-SL
Additional information: inner surface 0.8µ
Volumetric volume (L): 8.100 L
Max. density P (kg/m³): 1.300
Ra inner weld: 0,80

Finish stainless steel: 2B
Pressure in tank: ATM - atmosferic
Max. temperature (°C): 100 °C
Min. temperature (°C): -10 °C

Material wet parts: SS AISI 304L (V2A)

Model: vertical
Configuration: single-skin
Heat exchanger: no
Insulation: no
Mobile tank: no

Top type: conical 15 °
Shape of tank: cylindrical
Bottom type: conical 15 °
Total discharge: yes
Fixation points: 4 adjustable feet

Legs: Set of baseplates and adjusting pieces included
Manway(s): RVS 304L
Gasket manway(s): EPDM
Fixation point(s): RVS 304L
Suitable for food industry: yes

Documents included: yes, optional
Technical drawing included: yes
Registration plate on the tank: yes
Flange for agitator: no
Number of manways: 1

Position of manway: at the top
Height manhole 1 (mm): 500 mm
Tank outlet: inside Ø 65 mm
Outlet type: DIN11851 male
Total outlet valve: no, optional

Agitator: no, optional
Top: 2 mm
Cylinder: 2 mm
Bottom: 3 mm
Distance from outlet to ground: 306 mm

Outer diameter tank: 1.874 mm
Cylinder height: 2.750 mm

Feet height: 658 mm
Total height of tank: 3.740 mm
Empty weight tank: 413

SKU: 381203

Mer information

Beskrivning av produkt

Livsmedelsklassad: Ja
Material: Rostfritt 304
Modell: Vertikal
Nytillverkad/Begagnad: Nytillverkad
Arbetstryck i tank: ATM – atmosferic
Finish rostfritt stål: 2b
Konfiguration: single-skin
Max. arbetstemperatur: 100 °C
Maximal densitet för produkten: 1300
Min. arbetstemperatur: -10 °C
Mobil tank: Nej
Övrig information: inner surface 0.8µ
Omrörare: Nej
Ra innersvets: 0,80
Tankens form: cylindrical
Total urtappning: Ja
Typ av botten: conical 15 °
Uppvärmning/kylning: Nej
Vätskeberörd yta: SS AISI 304L (V2A)
Volym i liter: 8100

Utrustning
Fläns för omrörare: Nej
Märkskylt: Ja
Livsmedelsklassad: Ja
med besiktning av: TUV
Tankutlopp: inside Ø 65 mm
Teknisk ritning finns: Ja
Utloppstyp: DIN11851 male

Översikt material
Material: Rostfritt 304
Fixeringspunkt(er): RVS 304L

Dimensioner av tank
Cylinderhöjd: 2.750 mm
Höjd på fötter: 658 mm
Mått utlopp till marken: 306 mm
Total höjd: 3.740 mm
Ytterdiameter: 1.874 mm

Tjocklek på tank
Botten: 3 mm
Cylinder: 2 mm
Topp: 2 mm

Mer
Isolerad: Nej
Vikt: 413