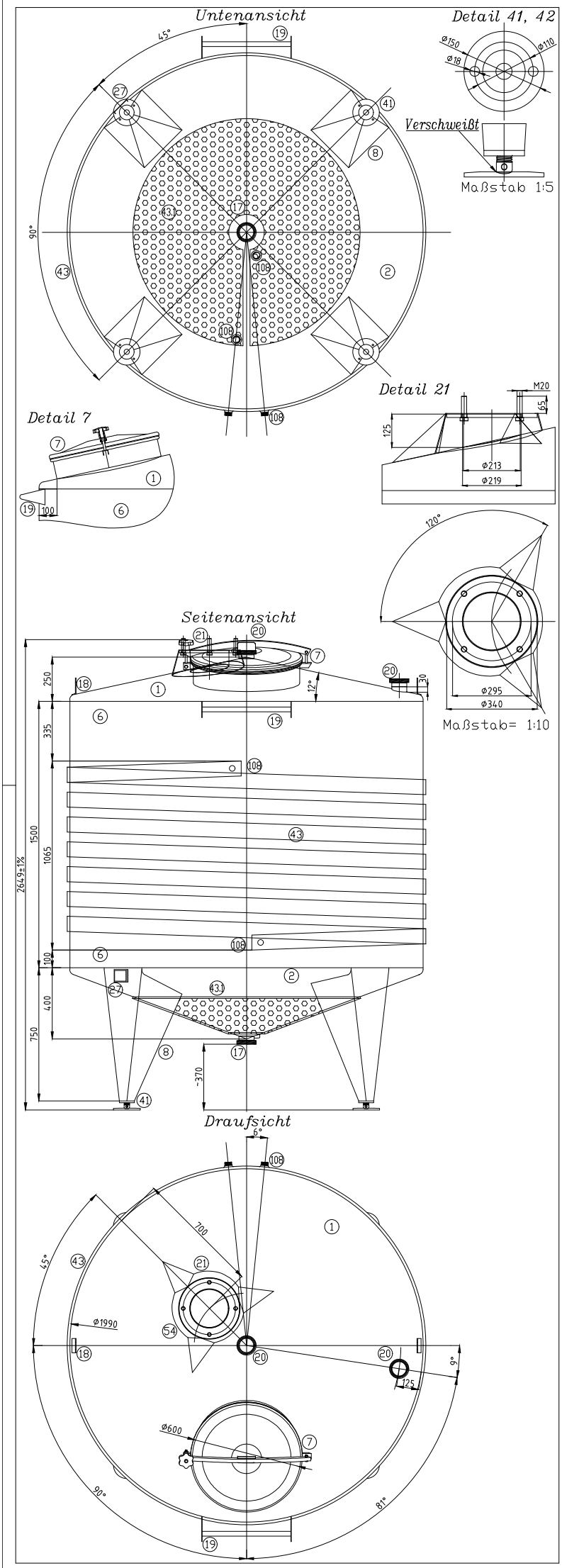

BEMERKUNGEN:

- Vor Inbetriebnahme sind die Behälter bauseits im Fundament zu befestigen.
- Kalkulationsgrundlage der Wandstärken sowie der Fußkonstruktion der Behälter was ein späteres Füllmedium mit einer Dichte von 1300 kg/m3.
  Betriebsdruck ATM, Betriebstemperatur max.+80°C.
- Die Kühl/ Heizkanäle sind mit einem maximalen Betriebsdruck mit Wasser von 2,0 Bar / +80° C zu betreiben.
- Schweißnähte/Oberfläche innen gebeitzt und passiviert - IIID/(BA)
  Schweißnähte/Oberfläche außen gebeitzt und passiviert - IIID/(BA)
- Leergewicht 700Kg.

POS.	BESCHREIBUNG	WERKSTOFF
108	Anschlüsse IN/OUT Ø1" für Heiz / Kühlkanäle	AISI 304
54	Verstärkung vom Rührwerksflansch	AISI 304
43.1	Thermoplate Stärke=2,5mm 13,2Liter	AISI 304
43	Heiz / Kühlkanäle Stärke=2,5mm 48,4Liter	AISI 304
42	Teller Ø150mm	AISI 304
41	Verstellbare Kalottenfüße M30	AISI 304
27	Namemschild	AISI 304
21	Rührwerksflansch	AISI 304
20	Gewindestutzen DN 80 / DIN11851	AISI 304
19	Leiterbügel	AISI 304
18	Kranösen	AISI 304
17	Gewindestutzen DN 80 / DIN11851	AISI 304
8	Beine Stärke=2,0mm	AISI 304
7	Domdeckel Ø600mm ATM	AISI 304
6	Zylinderstärke=3,0mm	AISI 304
2	Kegelförmiger Unterboden Stärke=3,0mm	AISI 304
1	Kegelförmiger Oberboden Stärke=3,0mm	AISI 304

ABRUNDUNGEN NICHT BEWERTET	OBERFLÄCHE: INT. = BA EXT. = BA	RUNZELIGKEIT: -	QUOTEN OHNE TOLLERANZ GEZEIGT GENAUIGKEIT MAYO UNI EN 22768

REV.	BESCHREIBUNG / AKTUALISIERUNGEN	DARSTELLER KONTROLLEUR	ZEICHNUNG N° DATUM
00	Rührwerksbehälter auf Beine mit 5.080 Liter Inhalt und Heiz/ Kühlkanäle	P.I. Favia P.I. Piccininni	0-105638050/18 30/07/18

KUNDE:	N° ANGEBOT:	AUFTRAG NR: 5937/002 FIT LAGER

STEMPEL:

Freigabe

Maßstab: 1:15