# 5400 liter tank i Rostfritt 304

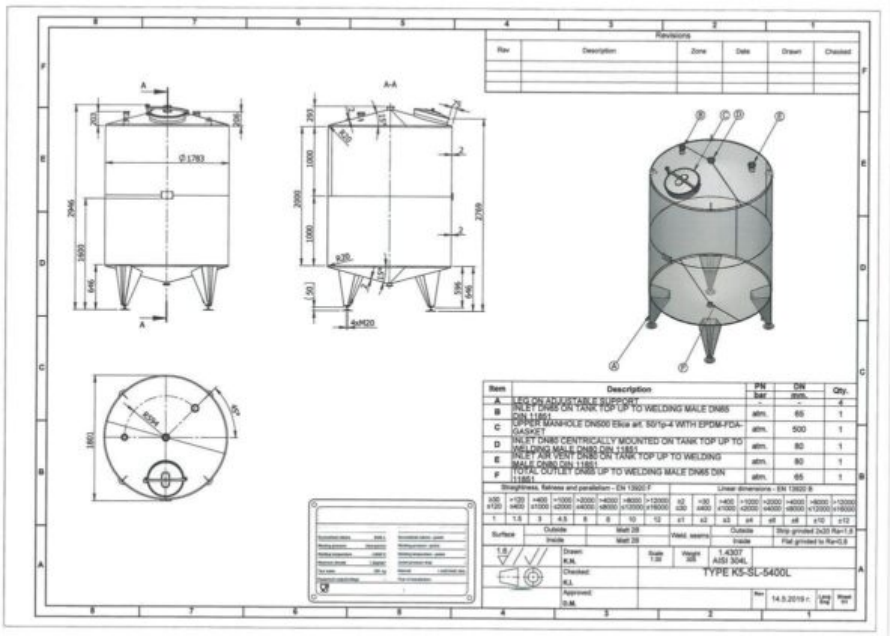


126 000 SEK /st exkl moms

**item available on order**

**Article type**: brand new storage tank - type K5-SL
**Additional information**: inner surface 0.8µ
**Volumetric volume (L)**: 5.400 L
**Max. density P (kg/m³)**: 1.200
**Ra inner weld**: 0,80

**Finish stainless steel**: 2B
**Pressure in tank**: ATM - atmosferic
**Max. temperature (°C)**: 100 °C
**Min. temperature (°C)**: -10 °C

**PROCESSÖVERSKOTT AB**

Rodervägen 57
891 78 Bonässund
info@processoverskott.se

**Material wet parts**: SS AISI 304L (V2A)

**Model**: vertical
**Configuration**: single-skin
**Heat exchanger**: no
**Insulation**: no
**Mobile tank**: no

**Top type**: conical 15 °
**Shape of tank**: cylindrical
**Bottom type**: conical 15 °
**Total discharge**: yes
**Fixation points**: 4 adjustable feet

**Legs**: Set of baseplates and adjusting pieces included
**Manway(s)**: RVS 304L
**Gasket manway(s)**: EPDM
**Fixation point(s)**: RVS 304L
**Suitable for food industry**: yes

**Documents included**: yes, optional
**Technical drawing included**: yes
**Registration plate on the tank**: yes
**Flange for agitator**: no
**Number of manways**: 1

**Position of manway**: at the top
**Height manhole 1 (mm)**: 500 mm
**Tank outlet**: inside Ø 65 mm
**Outlet type**: DIN11851 male
**Total outlet valve**: no, optional

**Top**: 2 mm
**Cylinder**: 2 mm
**Bottom**: 2 mm
**Distance from outlet to ground**: 306 mm
**Outer diameter tank**: 1.783 mm

**Cylinder height**: 2.000 mm
**Feet height**: 646 mm

**Total height of tank**: 3.000 mm
**Empty weight tank**: 312

**SKU:** 381185

## Mer information

### Beskrivning av produkt

Livsmedelsklassad: Ja
Material: Rostfritt 304
Modell: Vertikal
Nytillverkad/Begagnad: Nytillverkad
Arbetstryck i tank: ATM – atmosferic
Finish rostfritt stål: 2b
Konfiguration: single-skin
Max. arbetstemperatur: 100 °C
Maximal densitet för produkten: 1200
Min. arbetstemperatur: -10 °C
Mobil tank: Nej
Övrig information: inner surface 0.8µ
Omrörare: Nej
Ra innersvets: 0,80
Tankens form: cylindrical
Total urtappning: Ja
Typ av botten: conical 15 °
Uppvärmning/kylning: Nej
Vätskeberörd yta: SS AISI 304L (V2A)
Volym i liter: 5400

### Utrustning
Fläns för omrörare: Nej
Märkskylt: Ja
Livsmedelsklassad: Ja
med besiktning av: TUV
Tankutlopp: inside Ø 65 mm
Teknisk ritning finns: Ja
Utloppstyp: DIN11851 male

### Översikt material
Material: Rostfritt 304
Fixeringspunkt(er): RVS 304L

### Dimensioner av tank
Cylinderhöjd: 2.000 mm
Höjd på fötter: 646 mm
Mått utlopp till marken: 306 mm
Total höjd: 3.000 mm
Ytterdiameter: 1.783 mm

### Tjocklek på tank
Botten: 2 mm
Cylinder: 2 mm
Topp: 2 mm

### Mer
Isolerad: Nej
Vikt: 312