5200 liter tank i Syrafast 316

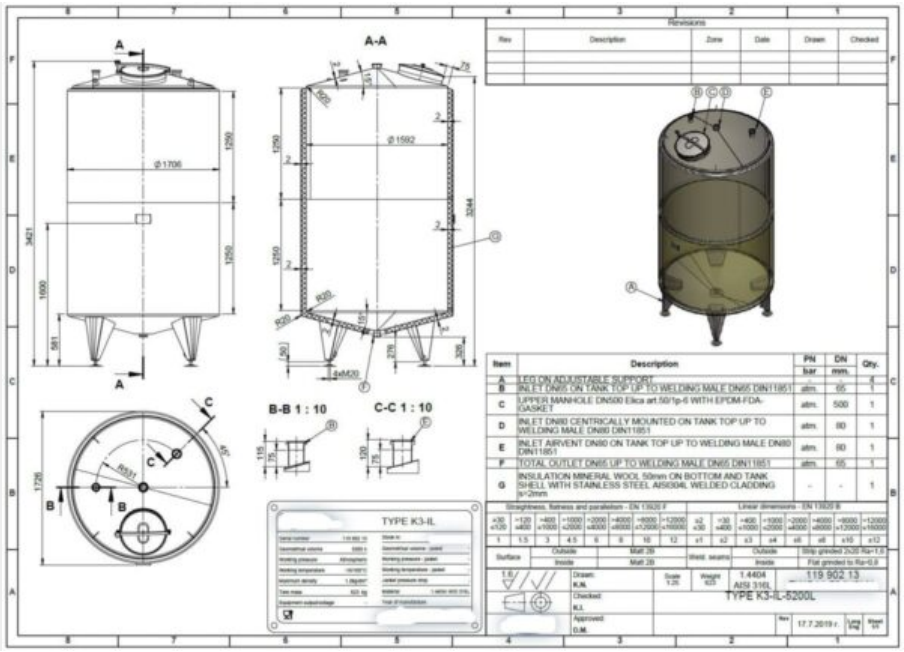

180 000 SEK /st exkl moms

item available on order

Article type: brand new storage tank - type K3-IL
Volumetric volume (L): 5.200 L
Max. density P (kg/m³): 1.500
Ra inner weld: 0,80
Pressure in tank: ATM - atmosferic

Max. temperature (°C): 100 °C
Min. temperature (°C): -10 °C
Material wet parts: SS AISI 316L (V4A)
Model: vertical

Configuration: insulated

Heat exchanger: no
Insulation: yes
Mobile tank: no
Top type: conical 15 °
Shape of tank: cylindrical

Bottom type: conical 15 °
Wall type: conical 15 °
Bottom outlet: yes
Total discharge: yes
Fixation points: 3 adjustable feet

Insulation material: Rockwool
Outer jacket (ornamental wall): RVS 304
Manway(s): RVS 316
Gasket manway(s): EPDM
Fixation point(s): RVS 304

Suitable for food industry: yes
Documents included: yes, optional
Technical drawing included: yes
Registration plate on the tank: yes
Flange for agitator: no

Number of manways: 1
Position of manway: headside
Hinged lid: yes
Outlet type: DIN11851
Total outlet valve: no, optional

Agitator: no, optional
Top: 2 mm
Cylinder: 2 mm
Bottom: 2 mm
Top: 2

Cylinder: 2
Insulation body: yes

Bottom: 2
Insulation bottom/sides: yes
finish of the outer jacket: welded

Insulation thickness: 50
Distance from outlet to ground: 326 mm
Outer diameter tank: 1.726 mm
Cylinder height: 2.500 mm
Feet height: 581 mm

Total height of tank: 3.421 mm
Empty weight tank: 623

SKU: 438350

Mer information

Beskrivning av produkt

Livsmedelsklassad: Ja
Material: Syrafast 316
Modell: Vertikal
Nytillverkad/Begagnad: Nytillverkad
Arbetstryck i tank: ATM – atmospheric
Konfiguration: insulated
Max. arbetstemperatur: 100 °C
Maximal densitet för produkten: 1500
Min. arbetstemperatur: -10 °C
Mobil tank: Nej
Omrörare: Nej
Ra innersvets: 0,80
Tankens form: cylindrical
Total urtappning: Yes
Typ av botten: conical 15 °
Uppvärmning/kylning: Nej
Vätskeberörd yta: SS AISI 316L (V4A)
Volym i liter: 5200

Utrustning

Fläns för omrörare: Nej
Märkskylt: Ja
Livsmedelsklassad: Ja
Teknisk ritning finns: Ja
Utloppstyp: DIN11851

Översikt material

Material: Syrafast 316
Fixeringspunkt(er): RVS 304
Isoleringsmaterial: Rockwool
Ytterbeklädnad: RVS 304

Dimensioner av tank

Cylinderhöjd: 2.500 mm
Höjd på fötter: 581 mm
Mått utlopp till marken: 326 mm
Total höjd: 3.421 mm
Ytterdiameter: 1.726 mm

Tjocklek på tank

Botten: 2 mm
Cylinder: 2 mm
Topp: 2 mm

Tjocklek på ytterbeklädnad och isolering

Finish utvändig mantel: welded
Isolering botten/gavlar: Ja
Isolering mantel: Ja
Isoleringsmaterial: Rockwool

Mer

Cylinder OW: 2
Botten OW: 2
Isoleringstjocklek OW: 50
Isolerad: Ja
Vikt: 623