5000 liter tank i Syrafast 316

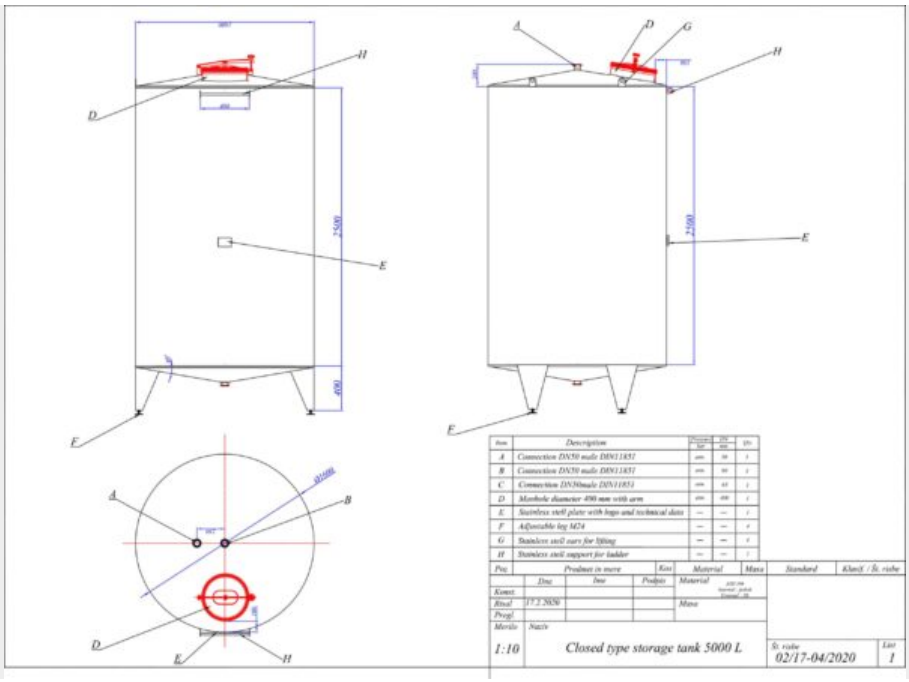

109 000 SEK /st exkl moms

Upptäck 5000 liter tank i Syrafast 316 – en robust lösning för industrin. Med rymmer 5000 liter, tillverkad i Syrafast 316 säkerställs hög driftsäkerhet. Beställ enkelt online idag.

SKU: 480683

Mer information

Beskrivning av produkt

Livsmedelsklassad: Ja
Material: Syrafast 316
Modell: Vertikal
Nytillverkad/Begagnad: Nytillverkad
Arbetstryck i tank: ATM – atmosferic
Finish rostfritt stål: 2b
Konfiguration: single-skin
Mobil tank: Nej
Övrig information: Dessa tankar har ca 3 månaders leveranstid.
Omrörare: Nej
Tankens form: cylindrical
Total urtappning: Ja
Uppvärmning/kylning: Nej
Vätskeberörd yta: SS AISI 316 (V4A)
Volym i liter: 5000

Utrustning

Märkskylt: Ja
Livsmedelsklassad: Ja
Tankutlopp: inside Ø 60 mm
Utloppstyp: DIN 11851

Översikt material

Material: Syrafast 316

Rodervägen 57
891 78 Bonässund
info@processoverskott.se

Dimensioner av tank
Cylinderhöjd: 2.500 mm
Höjd på fötter: 400 mm
Total höjd: 3.100 mm
Ytterdiameter: 1.600 mm

Mer
Isolerad: Nej

PROCESSÖVERSKOTT AB

Rodervägen 57
891 78 Bonässund
info@processoverskott.se