3300 liter tank i Syrafast 316

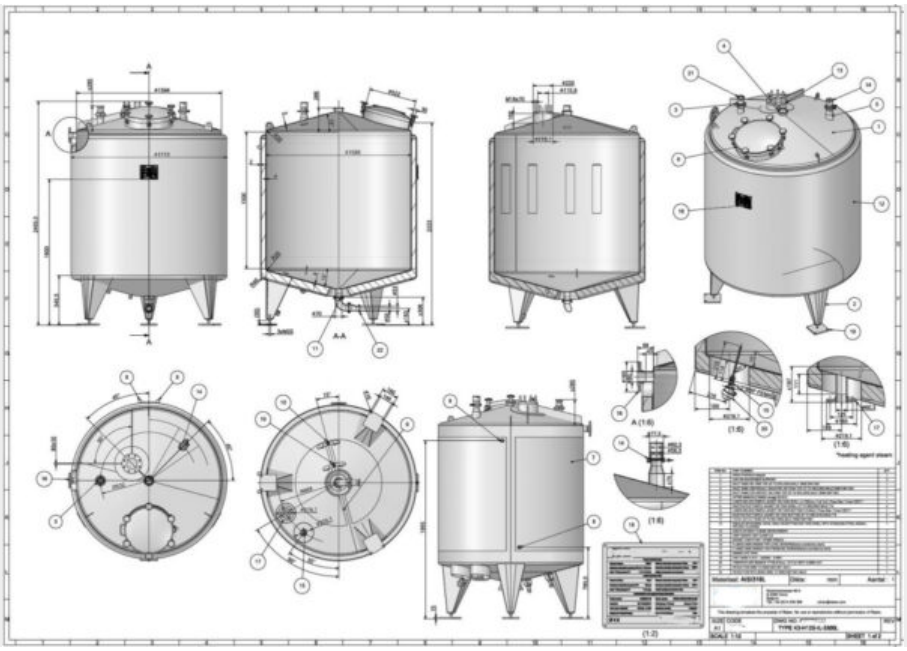

226 000 SEK /st exkl moms

item available on order

Article type: brand new mixing tank - type K3-H12S-IL
Volumetric volume (L): 3.300 L
Max. density P (kg/m³): 1.500
Ra inner weld: 0,80
Finish stainless steel: 2B

Pressure in tank: pressure
Max. pressure (Bar): 0,49 Bar
Min. pressure (Bar): -0,10 Bar
Max. temperature (°C): 150 °C

Min. temperature (°C): -10 °C

Material wet parts: SS AISI 316L (V4A)
Model: vertical
Configuration: insulated with heat-exchanger
Heat exchanger: yes
Insulation: yes

Mobile tank: no
Top type: conical 15 °
Shape of tank: cylindrical
Bottom type: conical 15 °
Total discharge: yes

Fixation points: 3 adjustable feet
Type of HE on the cylinder: dimple-jacket
Position HE: the complet cilinder
Water pressure HE: 5 Bar
Steam pressure HE: 3,80 Bar

Hydraulic test pressure: 8,20 Bar
Contact surface cylinder: 6,10 m²
Connection HE: 1 INCH BSP
Working temperature HE cylinder: 150 °C
Type of HE on the bottom: dimple-jacket

Water pressure HE: 5 Bar
Steam pressure HE: 3,80 Bar
Hydraulic test pressure: 8,20 Bar
Contact surface bottom: 0,62
Total contact surface: 6,72

Connection HE: 1 INCH BSP
Working temperature HE bottom: 150 °C
Heat exchanger: RVS 304
Insulation material: Rockwool
Outer jacket (ornamental wall): RVS 304L

Manway(s): RVS 316
Gasket manway(s): EPDM

Fixation point(s): RVS 304
Suitable for food industry: yes
Documents included: yes, optional

Technical drawing included: yes
Registration plate on the tank: yes
Inspection of: TüV
Flange for agitator: yes
Number of manways: 1

Position of manway: headside
Height manhole 1 (mm): 500 mm
CIP spray ball: no, optional
Tank outlet: inside Ø 65 mm
Outlet type: DIN11851 male

Outlet of tank: 65
Total outlet valve: no, optional
Agitator: no, optional
Top: 3 mm
Cylinder: 4 mm

Bottom: 4 mm
Cylinder: 2
Insulation body: yes
Bottom: 2
Insulation bottom/sides: yes

finish of the outer jacket: welded
Insulation thickness: 50
Internal diameter tank: 1.586 mm
Distance from outlet to ground: 306 mm
Outer diameter tank: 1.720 mm

Cylinder height: 1.500 mm
Feet height: 545 mm
Total height of tank: 2.500 mm
Empty weight tank: 700

SKU: 427343

Mer information

Beskrivning av produkt

Livsmedelsklassad: Ja
Material: Syrafast 316
Modell: Vertikal
Nytillverkad/Begagnad: Nytillverkad
Arbetstryck i tank: pressure
Finish rostfritt stål: 2b
Konfiguration: insulated with heat-exchanger
Max. arbetstemperatur: 150 °C
Maximal densitet för produkten: 1500
Min. arbetstemperatur: -10 °C
Mobil tank: Nej
Omrörare: Nej
Övertryck: 0,49 Bar
Ra innersvets: 0,80
Tankens form: cylindrical
Total urtappning: Ja
Typ av botten: conical 15 °
Undertryck (vakuum): -0,10 Bar
Trycktank: Ja
Uppvärmning/kylning: Ja
Vätskeberörd yta: SS AISI 316L (V4A)
Volym i liter: 3300

Utrustning
Fläns för omrörare: Ja
Märkskylt: Ja
Livsmedelsklassad: Ja
med besiktning av: TUV
Tankutlopp: inside Ø 65 mm
Teknisk ritning finns: Ja
Utloppstyp: DIN11851 male

Översikt material
Material: Syrafast 316
Fixeringspunkt(er): RVS 304
Isoleringsmaterial: Rockwool
Ytterbeklädnad: RVS 304L

Dimensioner av tank
Cylinderhöjd: 1.500 mm
Höjd på fötter: 545 mm
Invändig diameter: 1.586 mm
Mått utlopp till marken: 306 mm
Total höjd: 2.500 mm
Ytterdiameter: 1.720 mm

Värmeväxlare

Ångtryck värmeväxlare: 3,80 Bar
Ångtryck värmeväxlare botten: 3,80 Bar
Anslutning värmeväxlare: 1 INCH BSP
Anslutning värmeväxlare botten: 1 INCH BSP
Arbetstemperatur värmeväxlare cylinder: 150 °C
Arbetstemperatur värmeväxlare botten: 150 °C
Hydrauliskt provtryck botten: 8,20 Bar
Hydrauliskt provtryck: 8,20 Bar
Kontaktyta botten: 0,62
Kontaktyta cylinder: 6,10 m²
Position värmeväxlare: the complet cilinder
Typ av värmeväxlare på cylinder: dimple-jacket
Typ av värmeväxlare på botten: dimple-jacket
Vattentryck värmeväxlare: 5 Bar
Vattentryck värmeväxlare botten: 5 Bar

Tjocklek på tank

Botten: 4 mm
Cylinder: 4 mm
Topp: 3 mm

Tjocklek på ytterbeklädnad och isolering

Finish utvändig mantel: welded
Isolering botten/gavlar: Ja
Isolering mantel: Ja
Isoleringsmaterial: Rockwool

Mer

Värmeväxlare: RVS 304
Cylinder OW: 2
Botten OW: 2
Isoleringstjocklek OW: 50
Isolerad: Ja
Vikt: 700