VENT MAX DEBIT: 200M3/h
TANK ATMOSPHERIC: NO FORCING AIR TO THE PRODUCT

LEGEND OF COLORS

TRANSLUCENT

GREY RAL:7035

SERVICE CONDITIONS :

PRODUCT DENSITY :	1.3 APPROX.
T° USAGE :	AMBIENT
WORKING PRESSION :	ATMOSPHERIC
DEPRESSION :	NULL
RACKING/FILLING DEBIT :	50m³/h

NO FORCING AIR TO THE PRODUCT

FOOD TANK

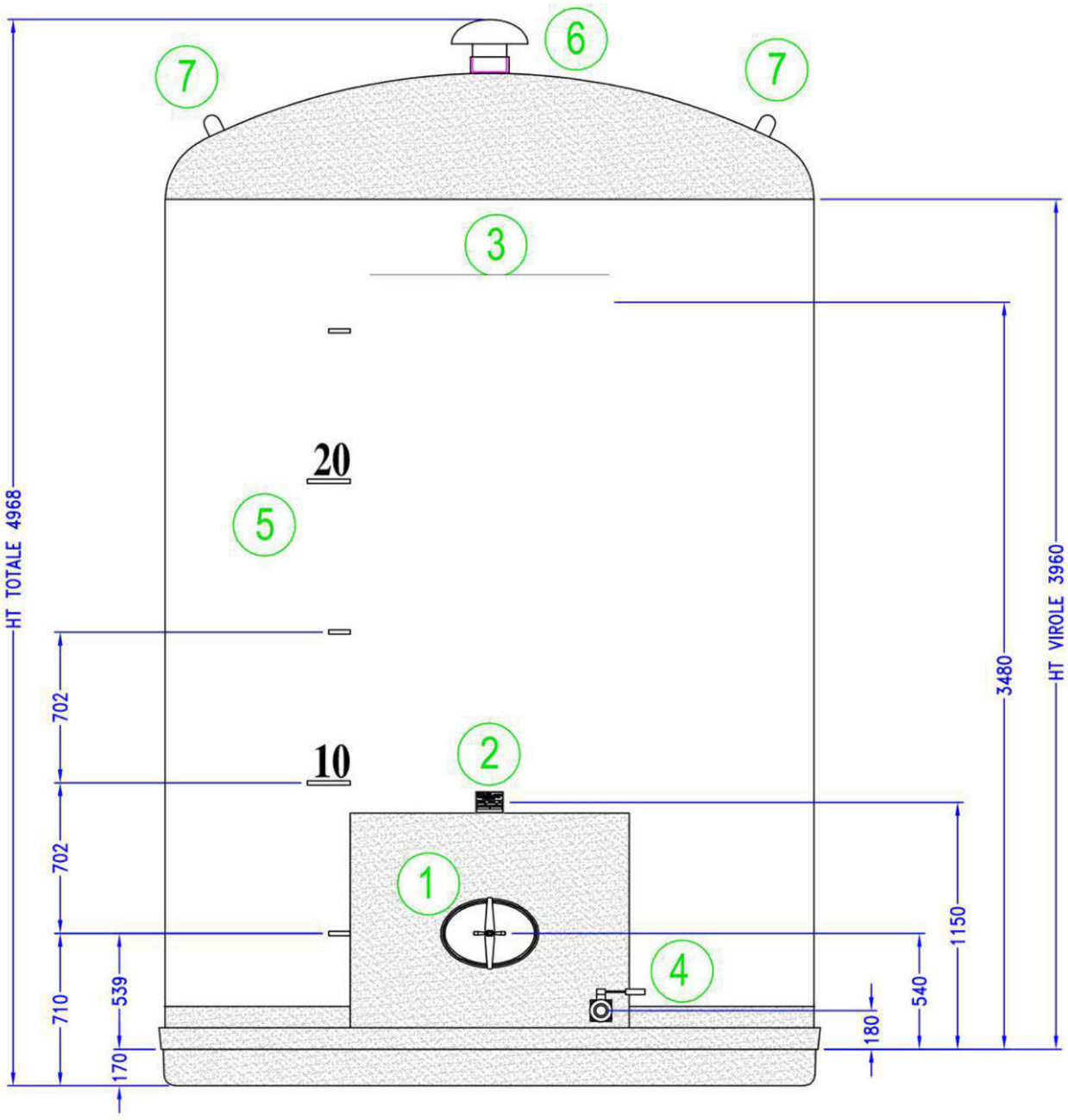

DETAIL TOPCOAT APPLICATION

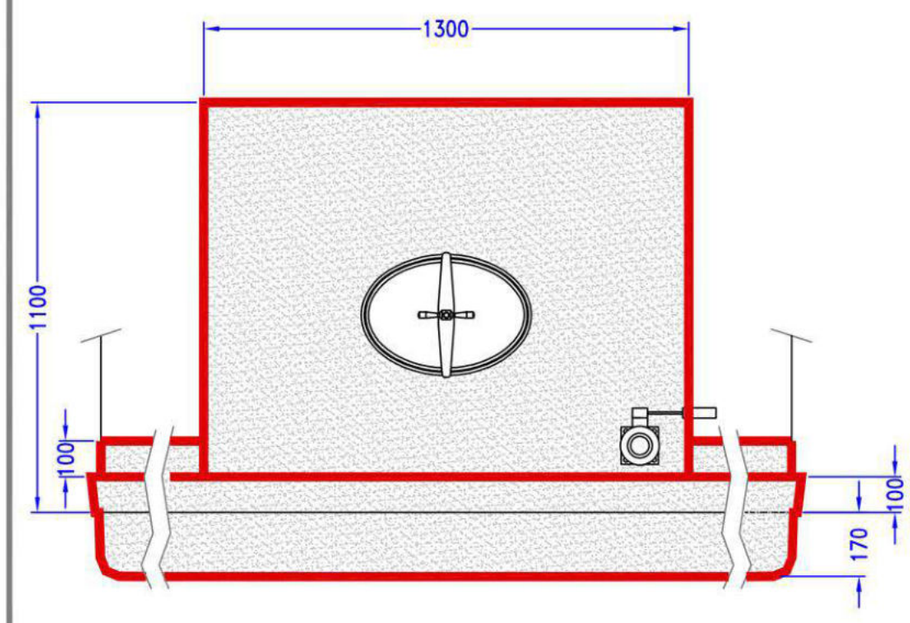

DETAIL EMPTYING REP:4

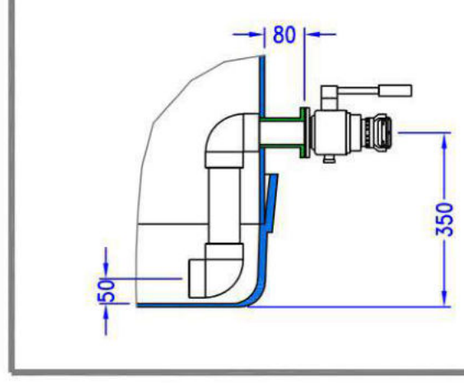

N° TANK: ID 17.487
ID 17.488

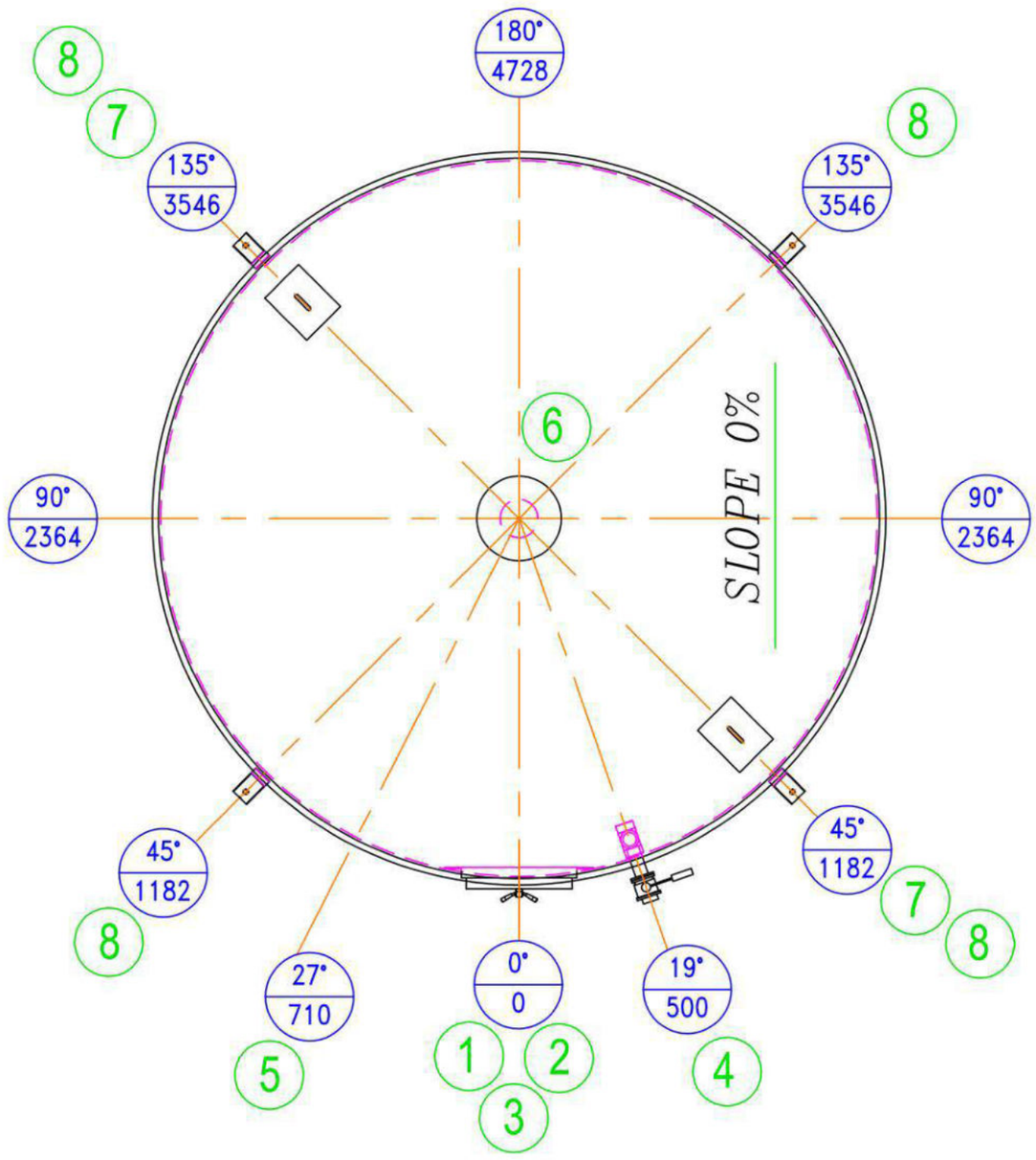

ATTENTION

SLOPE AT 0%
EACH VIEW DEED MAKE PROOF WARNING OF POSITION OF THE LIFTING LUGS
TOTAL WEIGHT: 735kg APPROXIMATELY

CONTROL PLAN
Dimensionnel and qualitative

REP	QTE	DESIGNATION	DIMENSIONNEL	QUALITATIF	CONTROLEUR
8	4	ANCHORING SUPPORTS			
7	2	LIFTING LUGS			
6	1	VENT Ø160			
5	1	GRADUATION			
4	1	DIP TUBE + 2 ELBOW Ø63			
	1	SYMMETRIC HALF ALU COUPLING WITH CAP			
	1	NOZZLE SQUARE FLANGE DN50 PN10			
3	1	STICKER NAME			
2	1	NAME PLATE			
1	1	ROUND MANWAY INOX 316L			

Indice	Date	PAR	Modifications – Observations
4			
3			
2			

Echelle Plan : 1/25

OF 16586

A2

Dessiné par : Erwann PELLETANT

Cuve FINI

N° ARTICLE : CUV–ELF1397 – Ligne :

N° Plan :

Fait le : 06.03.19

Destinataire :

2 Cuves engrais liquide 32m3
Fond Plat à 0% – Ø3010 int.
Résine isophtalique

N° Ref. :

Ce plan est la propriété de la société SODIPIA SARL , il ne peut être reproduit, communiqué ou utilisé sans son autorisation