27300 liter tank i Syrafast 316

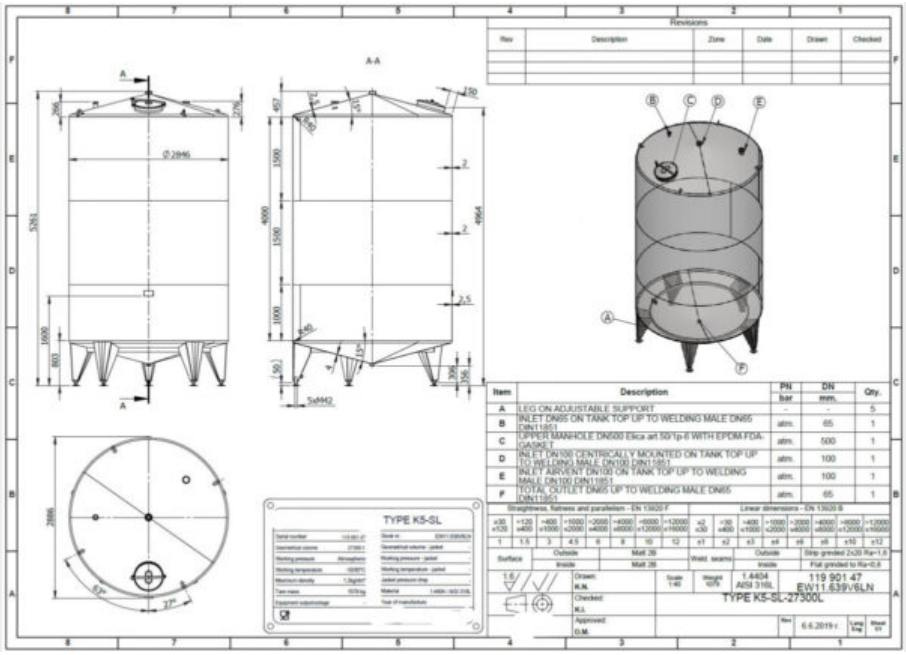

347 000 SEK /st exkl moms

item available on order

Article type: brand new storage tank - type K5-SL
Volumetric volume (L): 27.300 L
Max. density P (kg/m³): 1.200
Ra inner weld: 0,80
Finish stainless steel: 2B

Pressure in tank: ATM - atmosferic
Max. temperature (°C): 100 °C
Min. temperature (°C): -10 °C
Material wet parts: SS AISI 316L (V4A)

Model: vertical

Configuration: single-skin
Heat exchanger: no
Insulation: no
Mobile tank: no
Top type: conical 15 °

Shape of tank: cylindrical
Bottom type: conical 15
Total discharge: yes
Fixation points: 5 adjustable feet
Manway(s): RVS 316

Gasket manway(s): EPDM
Fixation point(s): RVS 304L
Suitable for food industry: yes
Documents included: yes, optional
Technical drawing included: yes

Registration plate on the tank: yes
Flange for agitator: no
Number of manways: 1
Position of manway: at the top
Height manhole 1 (mm): 500 mm

Tank outlet: inside Ø 65 mm
Outlet type: DIN11851 male
Agitator: no, optional
Top: 2,50 mm
Cylinder: 2 mm

Bottom: 4 mm
Distance from outlet to ground: 256 mm
Outer diameter tank: 2.846 mm
Cylinder height: 4.000 mm
Total height of tank: 5.300 mm

Empty weight tank: 1.079

SKU: 703738

Mer information

Beskrivning av produkt

Livsmedelsklassad: Ja
Material: Syrafast 316
Modell: Vertikal
Nytillverkad/Begagnad: Nytillverkad
Arbetstryck i tank: ATM – atmosferic
Finish rostfritt stål: 2b
Konfiguration: single-skin
Max. arbetstemperatur: 100 °C
Maximal densitet för produkten: 1200
Min. arbetstemperatur: -10 °C
Mobil tank: Nej
Omrörare: Nej
Ra innersvets: 0,80
Tankens form: cylindrical
Total urtappning: Ja
Typ av botten: conical 15
Uppvärmning/kylning: Nej
Vätskeberörd yta: SS AISI 316L (V4A)
Volym i liter: 27300

Utrustning
Fläns för omrörare: Nej
Märkskylt: Ja
Livsmedelsklassad: Ja
Tankutlopp: inside Ø 65 mm
Teknisk ritning finns: Ja
Utloppstyp: DIN11851 male

Översikt material
Material: Syrafast 316
Fixeringspunkt(er): RVS 304L

Dimensioner av tank
Cylinderhöjd: 4.000 mm
Mått utlopp till marken: 256 mm
Total höjd: 5.300 mm
Ytterdiameter: 2.846 mm

Tjocklek på tank
Botten: 4 mm
Cylinder: 2 mm
Topp: 2,50 mm

Mer
Isolerad: Nej
Vikt: 1.079