Untenansicht

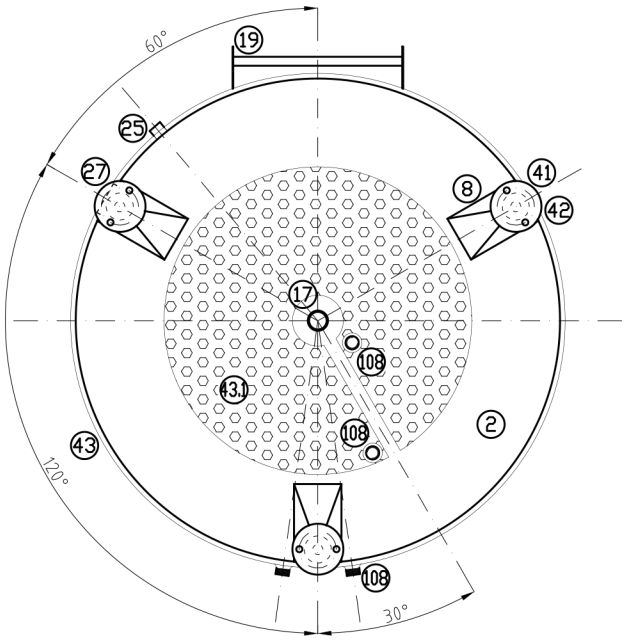

Detail 7

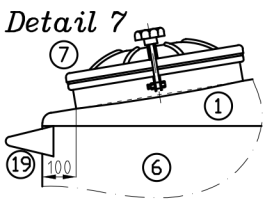

Detail 21
Stck. 4

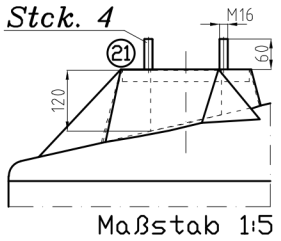

Maßstab 1:5

Seitenansicht

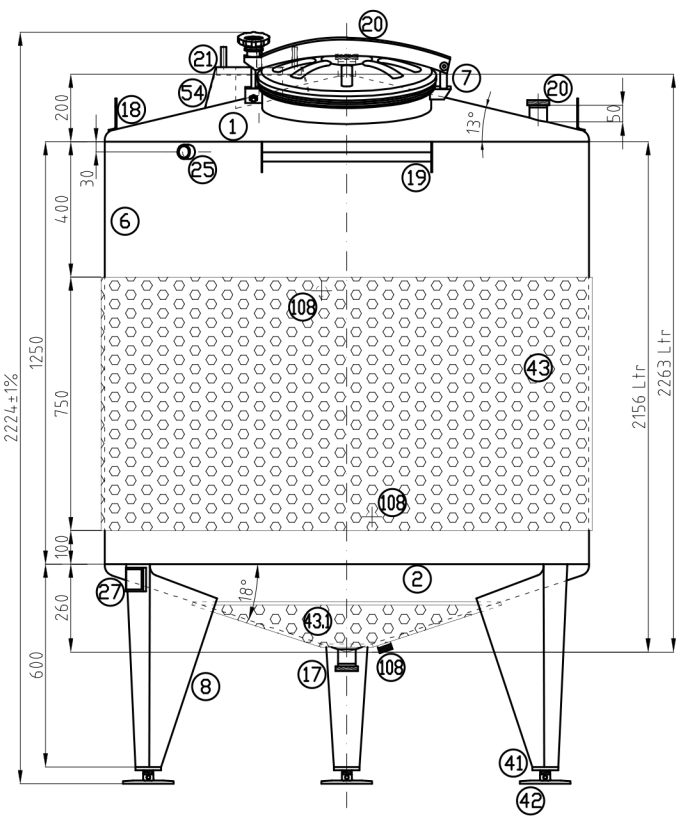

Detail 41, 42

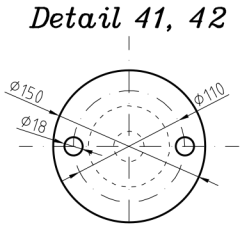

Draufsicht

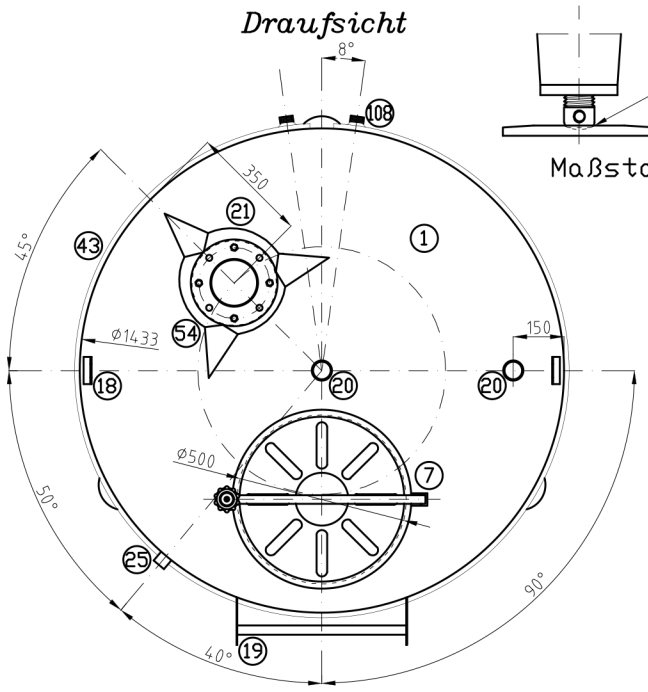

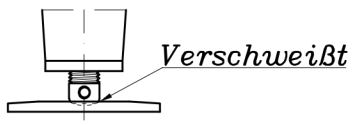

Maßstab 1:5

BEMERKUNGEN:

- Vor Inbetriebnahme sind die Behälter bauseits auf dem Fundament zu befestigen
- Kalkulationsgrundlage der Wandstärken sowie der Fußkonstruktion der Behälter ist ein späteres Füllmedium mit einem spez. Gewicht von max. 1,3 To/m3.
- Die Thermoplate sind mit einem max. Betriebsdruck von + 2bar Dampf / max. Betriebstemperatur von +120°C zu betreiben.
- Schweißnähte/Oberfläche innen gebeitzt und passiviert - IID/(BA)
  Schweißnähte/Oberfläche außen gebeitzt und passiviert - IID/(BA)

108	Anschlüsse IN/OUT Ø1" für Thermoplate	AISI 304
54	Verstärkung des Rührwerksflansches	AISI 304
43.1	Thermoplate (Unterboden) Wandstärke=2,5mm	AISI 304
43	Thermoplate (Zylinder) Wandstärke=2,5mm	AISI 304
42	Bodenplatte Ø150mm	AISI 304
41	Höhenverstellbare Kalottenfüße M30	AISI 304
27	Typenschild	AISI 304
25	Muffe Ø1" ISO228	AISI 304
21	Flansch DN125 (PN10) UNI 2277	AISI 304
20	Gewindestutzen DN 50 / DIN11851	AISI 304
19	Leiterbügel	AISI 304
18	Kranösen	AISI 304
17	Gewindestutzen DN 50 / DIN11851	AISI 304
8	Füße Wandstärke=2,0mm	AISI 304
7	Domdeckel Ø500mm ATM	AISI 304
6	Zylinder Wandstärke=3,0mm	AISI 304
2	Kegelboden unten Stärke=3,0mm	AISI 304
1	Kegelboden oben Stärke=2,5mm	AISI 304
POS.	BESCHREIBUNG	WERKSTOFF

ABRUNDUNGEN NICHT BEWERTET	OBERFLÄCHE: BA	RUNZELIGKEIT: -	QUOTEN OHNE TOLLERANZ GEZEIGT GENAUIGKEIT MAYO UNI EN 22768

REV.	BESCHREIBUNG / AKTUALISIERUNGEN	DARSTELLER KONTROLLEUR	ZEICHNUNG N° DATUM
00	Rührwerksbehälter auf Beine mit 2.263 Liter Inhalt und Heiz/ Kühlkanäle		0-105610020/17 16/02/17
			0-105610020/17 03/03/17

KUNDE:	N° ANGEBOT:	AUFTRAG NR: 5380/006

STEMPEL:

NOTEN:

Für Bestätigung.....

Maßstab: 1:15