20300 liter tank i Syrafast 316

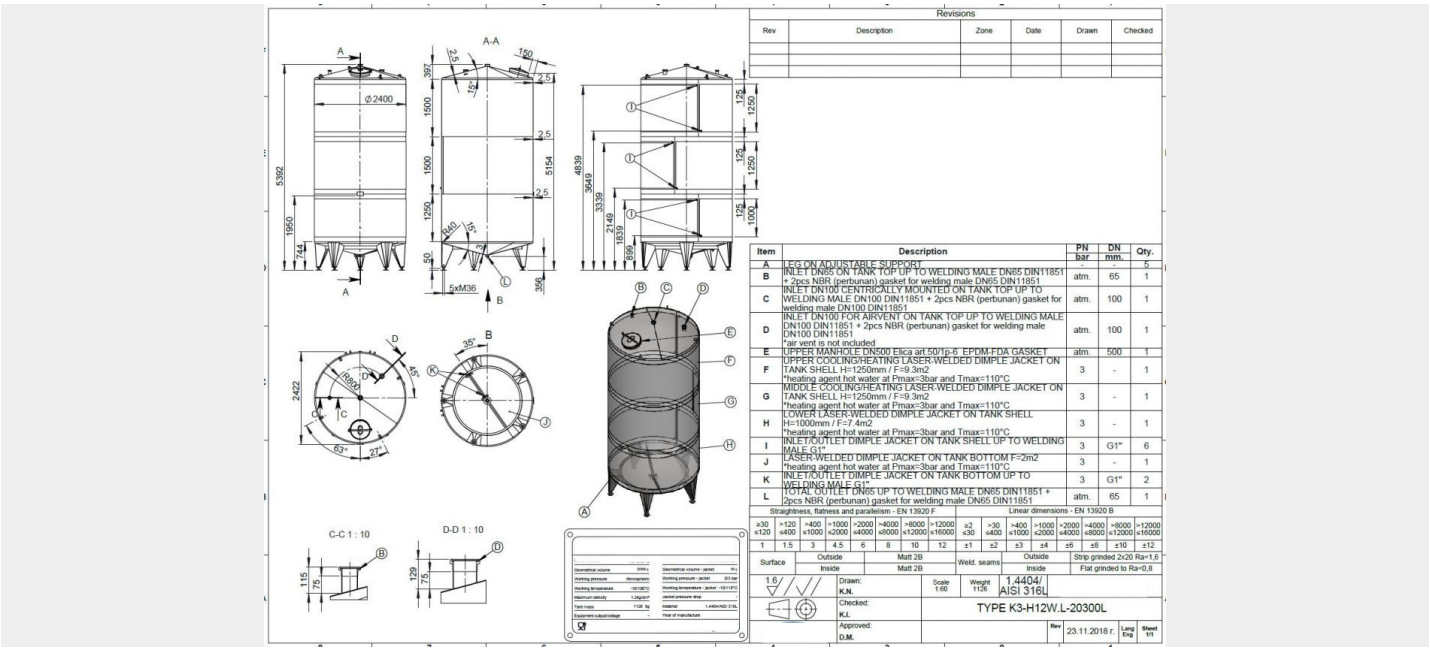

294 000 SEK /st exkl moms

item available on order

Article type: brand new storage tank - type K3-H12W.L
Volumetric volume (L): 20.300 L
Max. density P (kg/m³): 1.200
Ra inner weld: 0,80
Finish stainless steel: 2B

Pressure in tank: ATM - atmosferic
Max. temperature (°C): 100 °C
Min. temperature (°C): -10 °C
Material wet parts: SS AISI 316L (V4A)

Model: vertical

Configuration: single jacketed with heat-exchanger
Heat exchanger: yes
Insulation: no
Mobile tank: no
Top type: conical 15 °

Shape of tank: cylindrical
Bottom type: conical 15 °
Total discharge: yes
Fixation points: 4 adjustable feet
Type of HE on the cylinder: dimple-jacket

Position HE: the complet cilinder
Number of sections: 3
Water pressure HE: 3 Bar
Steam pressure HE: 0,49 Bar
Hydraulic test pressure: 4,50 Bar

Contact surface cylinder: 26 m²
Connection HE: 1" BSP
Working temperature HE cylinder: 100 °C
Type of HE on the bottom: dimple-jacket
Water pressure HE: 3 Bar

Steam pressure HE: 0,49 Bar
Hydraulic test pressure: 4,50 Bar
Contact surface bottom: 2
Total contact surface: 28
Connection HE: 1" BSP

Working temperature HE bottom: 100 °C
Heat exchanger: RVS 304
Manway(s): RVS 316
Gasket manway(s): EPDM
Fixation point(s): RVS 304L

Suitable for food industry: yes
Documents included: yes, optional

Rodervägen 57
891 78 Bonässund
info@processoverskott.se

Technical drawing included: yes
Registration plate on the tank: yes
Flange for agitator: no

Number of manways: 1
Height manhole 1 (mm): 500 mm
CIP spray ball: no, optional
Tank outlet: inside Ø 65 mm
Outlet type: DIN11851 male

Total outlet valve: no, optional
Agitator: no, optional
Top: 2,50 mm
Cylinder: 2,50 mm
Bottom: 3 mm

Outer diameter tank: 2.400 mm
Cylinder height: 4.250 mm
Total height of tank: 5.390 mm
Empty weight tank: 1.200

SKU: 387665

Mer information

Beskrivning av produkt

Livsmedelsklassad: Ja
Material: Syrafast 316
Modell: Vertikal
Nytillverkad/Begagnad: Nytillverkad
Arbetstryck i tank: ATM – atmosferic
Finish rostfritt stål: 2b
Konfiguration: single jacketed with heat-exchanger
Max. arbetstemperatur: 100 °C
Maximal densitet för produkten: 1200
Min. arbetstemperatur: -10 °C
Mobil tank: Nej
Omrörare: Nej
Ra innersvets: 0,80
Tankens form: cylindrical
Total urtappning: Ja
Typ av botten: conical 15 °
Uppvärmning/kylning: Ja
Vätskeberörd yta: SS AISI 316L (V4A)
Volym i liter: 20300

Utrustning

Fläns för omrörare: Nej
Märkskylt: Ja
Livsmedelsklassad: Ja
Tankutlopp: inside Ø 65 mm
Teknisk ritning finns: Ja
Utloppstyp: DIN11851 male

Översikt material

Material: Syrafast 316
Fixeringspunkt(er): RVS 304L

Dimensioner av tank

Cylinderhöjd: 4.250 mm
Total höjd: 5.390 mm
Ytterdiameter: 2.400 mm

Värmeväxlare

Ångtryck värmeväxlare: 0,49 Bar
Ångtryck värmeväxlare botten: 0,49 Bar
Anslutning värmeväxlare: 1" BSP
Anslutning värmeväxlare botten: 1" BSP
Arbetstemperatur värmeväxlare cylinder: 100 °C
Arbetstemperatur värmeväxlare botten: 100 °C
Hydrauliskt provtryck botten: 4,50 Bar
Hydrauliskt provtryck: 4,50 Bar
Kontaktyta botten: 2
Kontaktyta cylinder: 26 m²
Position värmeväxlare: the complet cilinder
Typ av värmeväxlare på cylinder: dimple-jacket
Typ av värmeväxlare på botten: dimple-jacket
Vattentryck värmeväxlare: 3 Bar
Vattentryck värmeväxlare botten: 3 Bar

Tjocklek på tank

Botten: 3 mm
Cylinder: 2,50 mm
Topp: 2,50 mm

Mer

Värmeväxlare: RVS 304
Isolerad: Nej
Vikt: 1.200