2000 liter tank i Syrafast 316

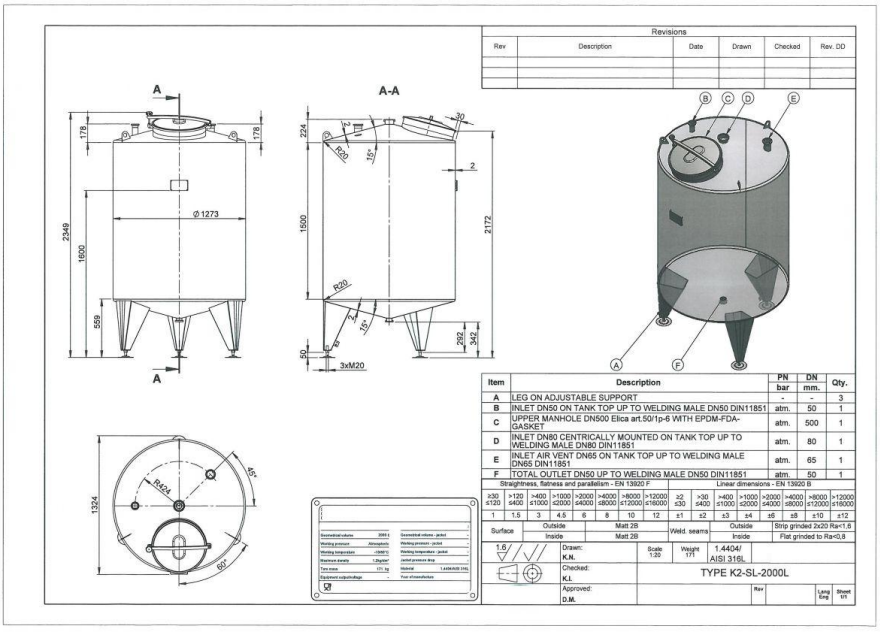

87 000 SEK /st exkl moms

item available on order

Article type: brand new storage tank - type K2-SL
Volumetric volume (L): 2.000 L
Max. density P (kg/m³): 1.350
Ra inner weld: 0,80
Finish stainless steel: 2b

Pressure in tank: ATM - atmosferic
Design pressure (Bar): 0,05 Bar
Max. temperature (°C): 100 °C
Min. temperature (°C): -10 °C

Material wet parts: SS AISI 316L (V4A)

Model: vertical
Configuration: single-skin
Heat exchanger: no
Insulation: no
Mobile tank: no

Top type: conical 15 °
Shape of tank: cylindrical
Bottom type: conical 15 °
Total discharge: yes
Fixation points: 3 adjustable feet

Legs: Set of baseplates and adjusting pieces included
Manway(s): RVS 316
Gasket manway(s): EPDM
Fixation point(s): RVS 304L
Suitable for food industry: yes

Documents included: yes, optional
Technical drawing included: yes
Registration plate on the tank: yes
Flange for agitator: no
Number of manways: 1

Position of manway: at the top
Height manhole 1 (mm): 500 mm
CIP spray ball: no, optional
Max. CIP temp. (°C): 30 °C
Tank outlet: inside Ø 50 mm

Outlet type: DIN11851 male
Total outlet valve: no, optional
Agitator: no, optional
Top: 2 mm
Cylinder: 2 mm

Bottom: 2 mm
Distance from outlet to ground: 342 mm

Outer diameter tank: 1.273 mm
Cylinder height: 1.500 mm
Feet height: 559 mm

Total height of tank: 2.349 mm
Empty weight tank: 171

SKU: 379085

Mer information

Beskrivning av produkt

Livsmedelsklassad: Ja
Material: Syrafast 316
Modell: Vertikal
Nytillverkad/Begagnad: Nytillverkad
Arbetstryck i tank: ATM – atmospheric
Designtryck för tanken: 0,05 Bar
Finish rostfritt stål: 2b
Konfiguration: single-skin
Max. arbetstemperatur: 100 °C
Maximal densitet för produkten: 1350
Min. arbetstemperatur: -10 °C
Mobil tank: Nej
Omrörare: Nej
Ra innersvets: 0,80
Tankens form: cylindrical
Total urtappning: Yes
Typ av botten: conical 15 °
Uppvärmning/kylning: Nej
Vätskeberörd yta: SS AISI 316L (V4A)
Volym i liter: 2000

Utrustning

Fläns för omrörare: Nej
Märkskylt: Ja
Livsmedelsklassad: Ja
med besiktning av: TUV
Tankutlopp: inside Ø 50 mm
Teknisk ritning finns: Ja
Utloppstyp: DIN11851 male

Översikt material

Material: Syrafast 316
Fixeringspunkt(er): RVS 304L

Dimensioner av tank

Cylinderhöjd: 1.500 mm
Höjd på fötter: 559 mm
Mått utlopp till marken: 342 mm
Total höjd: 2.349 mm
Ytterdiameter: 1.273 mm

Tjocklek på tank

Botten: 2 mm
Cylinder: 2 mm
Topp: 2 mm

Mer

Isolerad: Nej
Vikt: 171