1500 liter tank i Syrafast 316

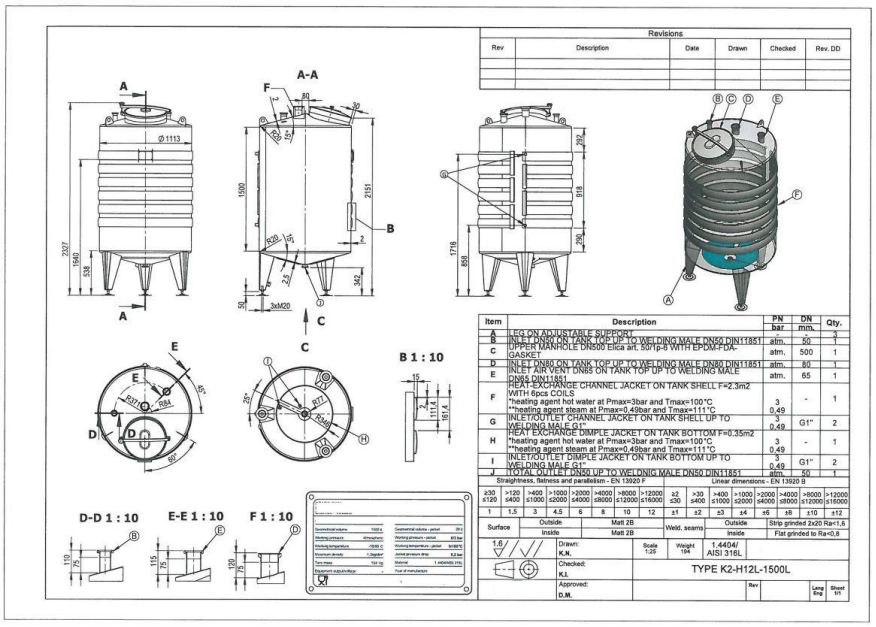

91 000 SEK /st exkl moms

item available on order

Article type: brand new storage tank - type K2-H12L
Volumetric volume (L): 1.500 L
Max. density P (kg/m³): 1.200
Ra inner weld: 0,80
Finish stainless steel: 2b

Pressure in tank: ATM - atmosferic
Max. temperature (°C): 100 °C
Min. temperature (°C): -10 °C
Material wet parts: SS AISI 316L (V4A)

PROCESSÖVERSKOTT AB

Rodervägen 57
891 78 Bonässund
info@processoverskott.se

Model: vertical

Configuration: single jacketed with heat-exchanger
Heat exchanger: yes
Insulation: no
Mobile tank: no
Top type: conical 15 °

Shape of tank: cylindrical
Bottom type: conical 15 °
Total discharge: yes
Fixation points: 3 adjustable feet
Legs: Set of baseplates and adjusting pieces included

Type of HE on the cylinder: half pipe welded onto the outside of the innertank
Position HE: the complet cilinder
Number of windings: 6
Height HE: 918 mm
Number of sections: 1

Water pressure HE: 3 Bar
Steam pressure HE: 0,49 Bar
Contact surface cylinder: 2,30 m²
Connection HE: 1" BSP
Working temperature HE cylinder: 111 °C

Type of HE on the bottom: dimple-jacket
Water pressure HE: 3 Bar
Steam pressure HE: 0,49 Bar
Contact surface bottom: 0,35
Connection HE: 1" BSP

Heat exchanger: RVS 304
Manway(s): RVS 316
Gasket manway(s): EPDM
Suitable for food industry: yes
Documents included: yes, optional

Technical drawing included: yes
Registration plate on the tank: yes

Rodervägen 57
891 78 Bonässund
info@processoverskott.se

Inspection of: TUV
Flange for agitator: no
Number of manways: 1

Height manhole 1 (mm): 500 mm
CIP spray ball: no, optional
Tank outlet: inside Ø 50 mm
Outlet type: DIN11851 male
Agitator: no, optional

Top: 2 mm
Cylinder: 2 mm
Bottom: 2,50 mm
Distance from outlet to ground: 342 mm
Outer diameter tank: 1.113 mm

Cylinder height: 1.500 mm
Feet height: 538 mm
Total height of tank: 2.327 mm
Empty weight tank: 194

SKU: 378533

Mer information

Beskrivning av produkt

Livsmedelsklassad: Ja
Material: Syrafast 316
Modell: Vertikal
Nytillverkad/Begagnad: Nytillverkad
Arbetstryck i tank: ATM – atmosferic
Finish rostfritt stål: 2b
Konfiguration: single jacketed with heat-exchanger
Max. arbetstemperatur: 100 °C
Maximal densitet för produkten: 1200
Min. arbetstemperatur: -10 °C
Mobil tank: Nej
Omrörare: Nej
Ra innersvets: 0,80
Tankens form: cylindrical
Total urtappning: Ja
Typ av botten: conical 15 °
Uppvärmning/kylning: Ja
Vätskeberörd yta: SS AISI 316L (V4A)
Volym i liter: 1500

Utrustning

Fläns för omrörare: Nej
Märkskylt: Ja
Livsmedelsklassad: Ja
med besiktning av: TUV
Tankutlopp: inside Ø 50 mm
Teknisk ritning finns: Ja
Utloppstyp: DIN11851 male

Översikt material

Material: Syrafast 316

Dimensioner av tank

Cylinderhöjd: 1.500 mm
Höjd på fötter: 538 mm
Mått utlopp till marken: 342 mm
Total höjd: 2.327 mm
Ytterdiameter: 1.113 mm

Värmeväxlare

Ångtryck värmeväxlare: 0,49 Bar
Ångtryck värmeväxlare botten: 0,49 Bar
Anslutning värmeväxlare: 1" BSP
Anslutning värmeväxlare botten: 1" BSP
Arbetstemperatur värmeväxlare cylinder: 111 °C
Höjd värmeväxlare: 918 mm
Kontaktyta botten: 0,35
Kontaktyta cylinder: 2,30 m²
Position värmeväxlare: the complet cilinder
Typ av värmeväxlare på cylinder: half pipe welded onto the outside of the innertank
Typ av värmeväxlare på botten: dimple-jacket
Vattentryck värmeväxlare: 3 Bar
Vattentryck värmeväxlare botten: 3 Bar

Tjocklek på tank

Botten: 2,50 mm
Cylinder: 2 mm
Topp: 2 mm

Mer

Värmeväxlare: RVS 304
Isolerad: Nej
Vikt: 194

Rodervägen 57
891 78 Bonässund
info@processoverskott.se