150 liter tank i Syrafast 316

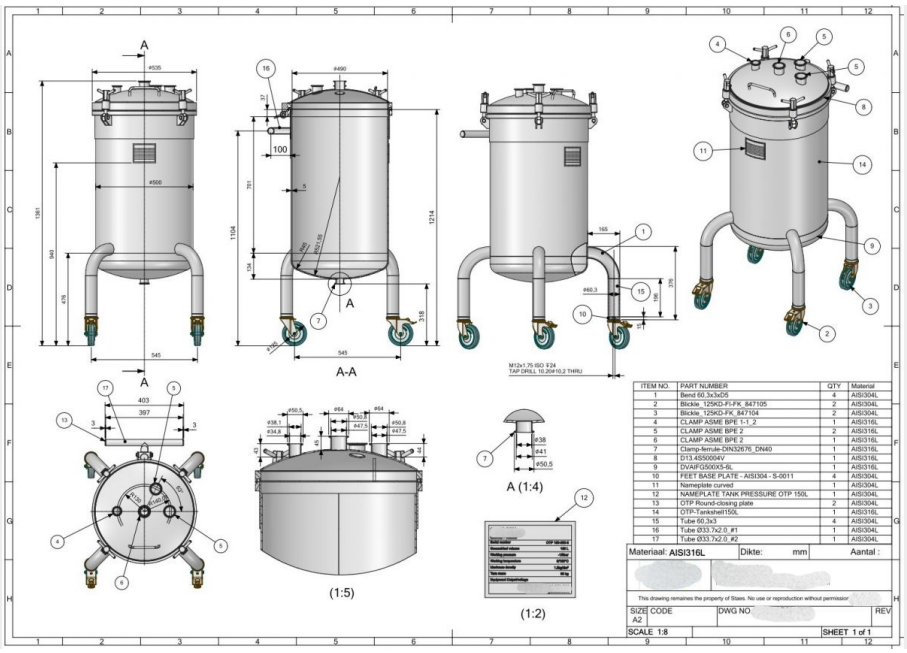

237 000 SEK /st exkl moms

item available on order

Article type: brand new pressure tank - type OTP-SC
Volumetric volume (L): 150 L
Max. density P (kg/m³): 1.200
Finish stainless steel: 2B
Pressure in tank: pressure

Max. pressure (Bar): 3 Bar
Min. pressure (Bar): -1 Bar
Max. temperature (°C): 150 °C
Min. temperature (°C): -10 °C

PROCESSÖVERSKOTT AB

Rodervägen 57
891 78 Bonässund
info@processoverskott.se

Material wet parts: SS AISI 316L (V4A)

Model: vertical
Configuration: single-skin
Heat exchanger: no
Insulation: no
Mobile tank: yes

Top type: large seperat lid
Shape of tank: cylindrical
Bottom type: dished
Bottom outlet: yes
Total discharge: yes

Fixation points: 4 casters
Manway(s): RVS 316
Gasket manway(s): silicone
Fixation point(s): RVS 304L
Suitable for food industry: yes

Documents included: yes, optional
Technical drawing included: yes
Registration plate on the tank: yes
Flange for agitator: no
Number of manways: 1

Position of manway: at the top
Tank outlet: inside Ø
Total outlet valve: no, optional
Agitator: no, optional
Cylinder: 3 mm

Bottom: 3 mm
Internal diameter tank: 504 mm
Distance from outlet to ground: 318 mm
Outer diameter tank: 510 mm
Cylinder height: 700 mm

Total height of tank: 1.400 mm

Rodervägen 57
891 78 Bonässund
info@processoverskott.se

Empty weight tank: 98

SKU: 423938

Mer information

Beskrivning av produkt

Livsmedelsklassad: Ja
Material: Syrafast 316
Modell: Vertikal
Nytillverkad/Begagnad: Nytillverkad
Arbetstryck i tank: pressure
Finish rostfritt stål: 2b
Konfiguration: single-skin
Max. arbetstemperatur: 150 °C
Maximal densitet för produkten: 1200
Min. arbetstemperatur: -10 °C
Mobil tank: Ja
Omrörare: Nej
Övertryck: 3 Bar
Tankens form: cylindrical
Total urtappning: Ja
Typ av botten: dished
Undertryck (vakuum): -1 Bar
Trycktank: Ja
Uppvärmning/kylning: Nej
Vätskeberörd yta: SS AISI 316L (V4A)
Volym i liter: 150

Utrustning
Fläns för omrörare: Nej
Märkskylt: Ja
Livsmedelsklassad: Ja
Tankutlopp: inside Ø
Teknisk ritning finns: Ja

Översikt material
Material: Syrafast 316
Fixeringspunkt(er): RVS 304L

Dimensioner av tank
Cylinderhöjd: 700 mm
Invändig diameter: 504 mm
Mått utlopp till marken: 318 mm
Total höjd: 1.400 mm
Ytterdiameter: 510 mm

Tjocklek på tank
Botten: 3 mm
Cylinder: 3 mm

Mer
Isolerad: Nej
Vikt: 98