1330 liter tank i Syrafast 316

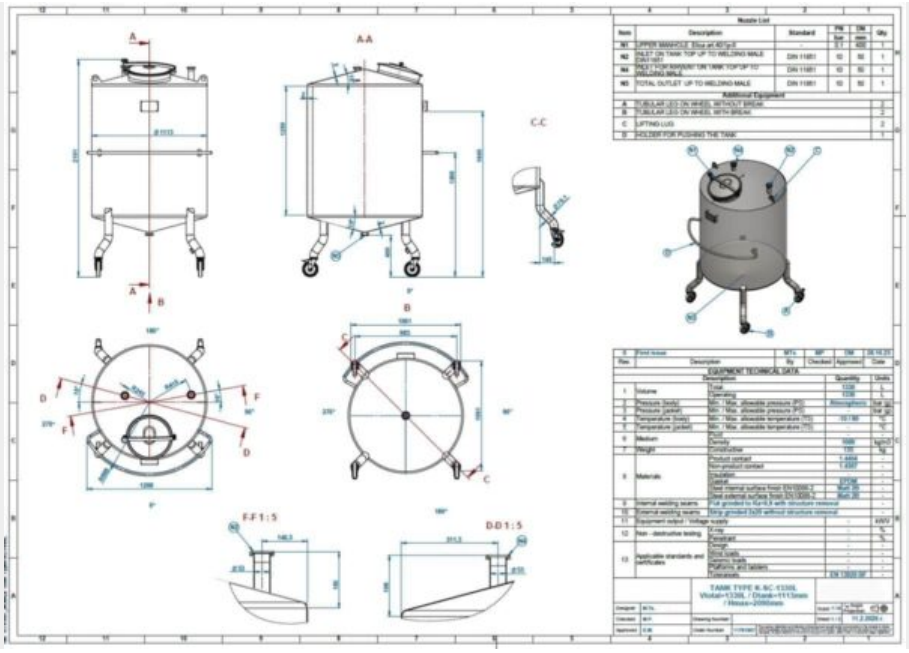

133 000 SEK /st exkl moms

item available on order

Article type: brand new storage tank - type K-SC
Volumetric volume (L): 1.330 L
Max. density P (kg/m³): 1.400
Ra inner weld: 0,80
Finish stainless steel: 2B

Pressure in tank: ATM - atmosferic
Max. temperature (°C): 80 °C
Material wet parts: SS AISI 316L (V4A)
Model: vertical

Configuration: single-skin

Heat exchanger: no
Insulation: no
Mobile tank: yes
Top type: conical 15 °
Shape of tank: cylindrical

Bottom type: conical 15 °
Bottom outlet: yes
Total discharge: yes
Fixation points: 4 casters
Manway(s): RVS 316

Gasket manway(s): EPDM
Fixation point(s): RVS 304
Suitable for food industry: yes
Documents included: yes, optional
Technical drawing included: yes

Registration plate on the tank: yes
Flange for agitator: no
Number of manways: 1
Position of manway: at the top
Height manhole 1 (mm): 400 mm

Hinged lid: yes
Tank outlet: inside Ø
Outlet of tank: DIN11851
Total outlet valve: no, optional
Agitator: no, optional

Top: 2 mm
Cylinder: 2 mm
Bottom: 2 mm
Distance from outlet to ground: 400 mm
Outer diameter tank: 1.113 mm

Cylinder height: 1.250 mm
Total height of tank: 2.101 mm

Empty weight tank: 180

SKU: 566396

Mer information

Beskrivning av produkt

Livsmedelsklassad: Ja
Material: Syrafast 316
Modell: Vertikal
Nytillverkad/Begagnad: Nytillverkad
Arbetstryck i tank: ATM – atmospheric
Finish rostfritt stål: 2b
Konfiguration: single-skin
Max. arbetstemperatur: 80 °C
Maximal densitet för produkten: 1400
Mobil tank: Ja
Omrörare: Nej
Ra innersvets: 0,80
Tankens form: cylindrical
Total urtappning: Yes
Typ av botten: conical 15 °
Uppvärmning/kylning: Nej
Vätskeberörd yta: SS AISI 316L (V4A)
Volym i liter: 1330

Utrustning
Fläns för omrörare: Nej
Märkskylt: Ja
Livsmedelsklassad: Ja
Tankutlopp: inside Ø
Teknisk ritning finns: Ja

Översikt material
Material: Syrafast 316
Fixeringspunkt(er): RVS 304

Dimensioner av tank
Cylinderhöjd: 1.250 mm
Mått utlopp till marken: 400 mm
Total höjd: 2.101 mm
Ytterdiameter: 1.113 mm

Tjocklek på tank
Botten: 2 mm
Cylinder: 2 mm
Topp: 2 mm

Mer
Isolerad: Nej
Vikt: 180